SPACECOM CCTV LENSES

TP3.8DC-2

【仕様】

イメージサイズ: 1/3

焦点距離:	3.8mm
最大口径比:	1:2.4
絞り:	F2.4～360相当 オートクローズシステム
包括角度:	64.6° ×50.7°
最大画面寸法:	4.8×3.6mm(φ6mm)
至近距離:	1.0m(前玉面より)
バックフォーカス:	10.41mm(In Air)
フランジバック:	12.5mm
操作:	フォーカス:手動 アイリス :ガルバノメーター駆動 Close→Open:3.0V以下 Open→Close:0.5V以上
作動温度範囲:	-10～+50℃
マウント:	CS-マウント (側面のビスを緩める事によりレンズ姿勢調整可能)
大きさ, 質量:	44×32×77.2mm , 約70g

【構成】

レンズ・・・・・・・・・・・・・・・1
ダストキャップ・・・・・・・・・・1

【外観図】

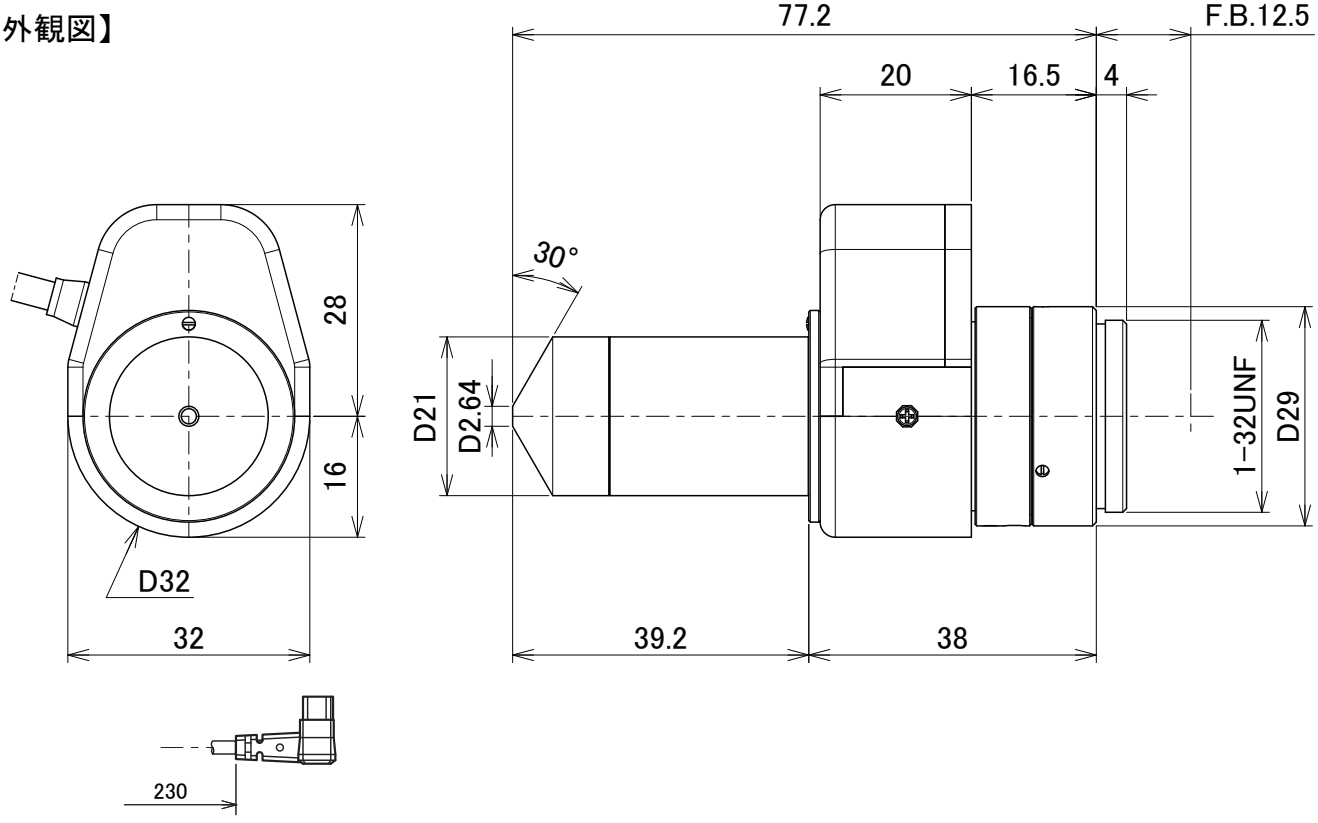

Unit:mm

【回路図】

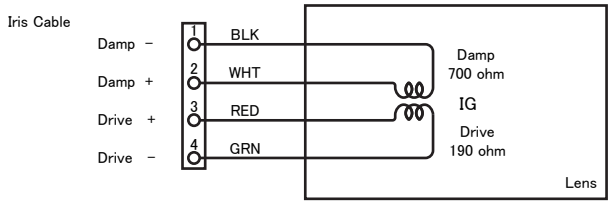

仕様・外観などはお断りなく変更することがあります